INOX ALTIKÖŞE YÜKSEK FİBERLİ SOMUN

NYLON INSERT HIGH HEX LOCK NUT | **SECHSKANTMUTTER MIT NICHTMETALLISCHEM KLEMMTEIL, HOCH**

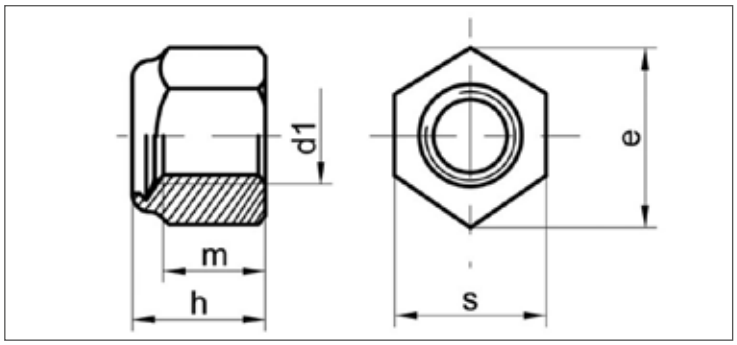

ISO	UNI	DIN
7040	7473	982 A2/A4
Mekanik Özellikler - Toleranslar *Mechanical Properties - Tolerances* *Mechanische Eigenschaften - Toleranzen*		ISO 3506-2 UNI 3740-4 ISO 4759-1

TEKNiK BiLGiLER | **TECHNICAL INFORMATIONS** | **TECHNISCHE INFORMATION**

d	p	s min	s max	e min	h min	h max	m min	gr
M3	0,5		5,5			4, 02		
M4	0,7		7	7,74		5,8	3,2	1,06
M5	0,8	7,78	8	8,79	6	6,3	4,4	1,62
M6	1	9,78	10	11,05	7,7	8	4,9	2,96
M7	1	10,73	11	12,12	8,2	8,5	6,14	3,88
M8	1	12,73	13	14,38	9,14	9,5	6,5	6,3
M8	1,25	12,73	13	14,38	9,14	9,5	6,5	6,41
M10	1,25	16,73	17	18,9	11,14	11,5	8,04	13,76
M10	1,5	16,73	17	18,9	11,14	11,5	8,04	
M12	1,25	18,67	19	21,1	13,64	14	10,37	19,13
M12	1,75	18,67	19	21,1	13,64	14	10,37	19,53
M14	1,5	21,67	22	24,49	15,3	16	12,1	28,94
M14	2	21,67	22	24,49	15,3	16	12,1	29,55
M16	1,5	23,67	24	26,75	17,3	18	12,8	37,44
M16	2	23,67	24	26,75	17,3	18	12,8	38,15
M18	1,5	26,16	27	29,56	19,16	20	14,1	53,03
M18	2,5	26,16	27	29,56	19,16	20	14,1	54,65
M20	1,5	29,16	30	32,95	20,7	22	16,9	71,24
M20	2,5	29,16	30	32,95	20,7	22	16,9	73,47
M22	1,5	31	32	35,03	23,7	25	18,1	85,51
M22	2,5	31	32	35,03	23,7	25	18,1	88,55
M24	2	35	36	39,55	26,7	28	20,2	123,5
M24	3	35	36	39,55	26,7	28	20,2	126,5
M27	2		41	45,63		31	21,6	181,1
M27	3		41	45,63		31	21,6	185,2
M30	2		46	51,28		33	24	261,1
M30	3,5		46	51,28		33	24	261,1