FİBERLİ ALTIKÖŞE YÜKSEK SOMUN

HEXAGON NUT | **SECHSKANTMUTTERN**

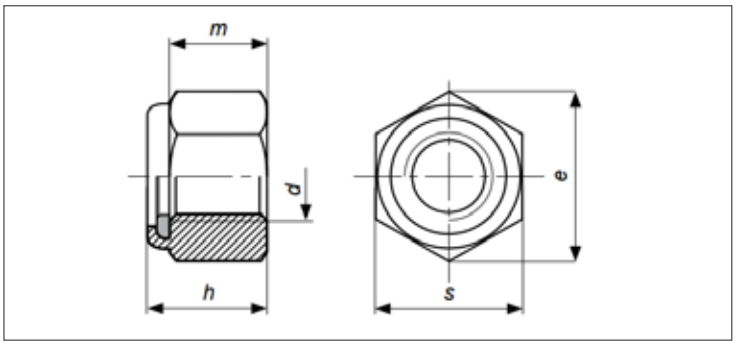

DIN EN ISO	UNI	DIN
7040	7473	982
Mekanik Özellikler - Toleranslar *Mechanical Properties - Tolerances* *Mechanische Eigenschaften - Toleranzen*		ISO 898-2 UNI 3740-4 ISO 4759-1

TEKNiK BiLGiLER | **TECHNICAL INFORMATIONS** | **TECHNISCHE INFORMATION**

d	s min	s max	e min	h min	h max	m min	pitch	g
M3		5,50	6,01		4,02	2,15	0,50	
M4		7,00	7,74		5,80	3,20	0,70	1,06
M5	7,78	8,00	8,79	6,00	6,30	4,40	0,80	1,62
M6	9,78	10,00	11,05	7,70	8,00	4,90	1,00	2,96
M7	10,73	11,00	12,12	8,20	8,50	6,14	1,00	3,88
M8	12,73	13,00	14,38	9,14	9,50	6,44	1,25	6,41
M10	16,73	17,00	18,90	11,14	11,50	8,04	1,50	13,76
M12	18,67	19,00	21,10	13,64	14,00	10,37	1,75	19,53
M14	21,67	22,00	24,49	15,30	16,00	12,10	2,00	29,55
M16	23,67	24,00	26,75	17,30	18,00	14,10	2,00	38,15
M18	26,16	27,00	29,56	19,16	20,00	15,10	2,50	54,65
M20	29,16	30,00	32,95	20,70	22,00	16,90	2,50	73,47
M22	31,00	32,00	35,03	23,70	25,00	18,10	2,50	88,55
M24	35,00	36,00	39,55	26,70	28,00	20,20	3,00	126,50
M27		41,00				21,60	3,00	185,20
M30		46,00				24,00	3,50	261,10

pitch	s	e min	h	m	g
1,00	13,00	14,38	9,50	6,50	6,30
1,25	17,00	18,90	11,50	8,00	13,76
1,25	19,00	21,10	14,00	10,00	19,13
1,50	22,00	24,49	16,00	11,00	28,94
1,50	24,00	26,75	18,00	12,80	37,44
1,50	27,00	30,14	20,00	14,40	53,03
1,50	30,00	33,53	22,00	16,00	71,24
1,50	32,00	35,72	25,00	17,60	85,51
2,00	36,00	39,98	28,00	19,00	123,50
2,00	41,00	45,53	31,00	21,60	181,10
2,00	46,00	51,28	33,00	24,00	