INOX ALTIKÖŞE FİBERLİ SOMUN

HEXAGON NYLON INSERT NUT | **SECHSKANTMUTTERN MIT NICHTMETALLISCHEM KLEMMTEIL**

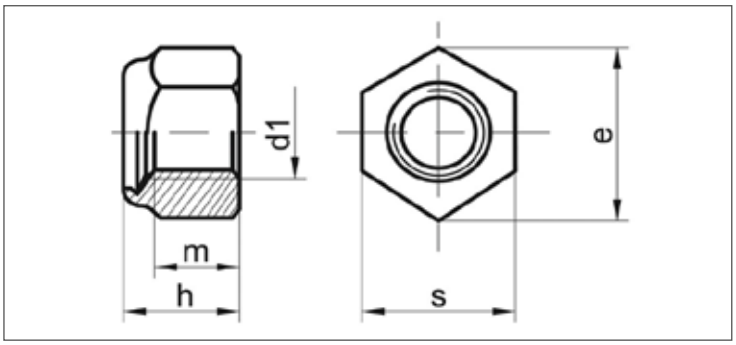

ISO	UNI	DIN
10511	7474	985 A2/A4
Mekanik Özellikler - Toleranslar *Mechanical Properties - Tolerances* *Mechanische Eigenschaften - Toleranzen*		ISO 3506-2 ISO 4759-1

TEKNiK BiLGiLER | **TECHNICAL INFORMATIONS** | **TECHNISCHE INFORMATION**

d	p	s min	s max	e min	h min	h max	m min	gr
M3	0,5	5,32	5,5	6,01	3,7	4	2,4	0,5
M4	0,7	6,78	7	7,66	4,7	5	2,9	1
M5	0,8	7,78	8	8,79	4,7	5	3,2	1,4
M6	1	9,78	10	11,05	5,7	6	4	2,4
M7	1	10,73	11	12,12	7,14	7,5	4,7	3
M8	1	12,73	13	14,38	7,64	8	5,5	5,1
M8	1,25	12,73	13	14,38	7,64	8	5,5	5,2
M10	1,25	15,73	17	18,9	9,64	10	6,5	10,5
M10	1,5	15,73	17	18,9	9,64	10	6,5	10,7
M12	1,25	18,67	19	21,1	11,57	12	8	17,1
M12	1,75	18,67	19	21,1	11,57	12	8	17,4
M14	1,5	21,67	22	24,49	13,3	14	9,5	25,8
M14	2	21,67	22	24,49	13,3	14	9,5	26,4
M16	1,5	23,67	24	26,75	15,3	15	10,5	33,8
M16	2	23,67	24	26,75	15,3	15	10,5	34,5
M18	1,5	26,16	27	29,56	17,66	16	13	44,7
M18	2,5	26,16	27	29,56	17,66	16	13	45,6
M20	1,5	29,16	30	32,95	18,7	17,5	14	64,6
M20	2,5	29,16	30	32,95	18,7	17,5	14	65,9
M22	1,5	31	32	35,03	20,7	19	15	74,5
M22	2,5	31	32	35,03	20,7	19	15	76,1
M24	2	35	36	39,55	22,7	21	15	99,4
M24	3	35	36	39,55	22,7	21	15	101,4
M27	2	40	41	45,2	25,7	22,5	17	161
M27	3	40	41	45,2	25,7	22,5	17	164,3
M30	2	45	46	50,85	28,7	24,5	19	210,7
M30	3,5	45	46	50,85	28,7	24,5	19	215

Değerler milimetre olarak verilmiştir. Values are given in millimeters. Werte sind in millimetern angegeben.