ALTIKÖŞE FİBERLİ SOMUN

HEXAGON NYLON INSERT NUT

SECHSKANTMUTTERN MIT NİCHTMETALLISCHEM KLEMMTEIL

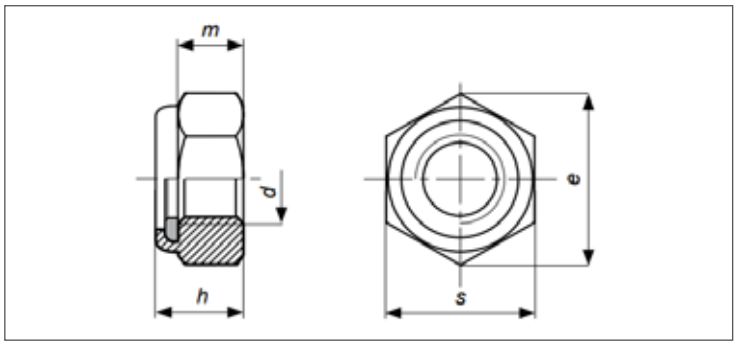

DIN EN ISO	UNI	DIN
10511	7474	985
Mekanik Özellikler - Toleranslar *Mechanical Properties - Tolerances* *Mechanische Eigenschaften - Toleranzen*		ISO 898-2 UNI 3740-4 ISO 4759-1

TEKNiK BiLGiLER — TECHNICAL INFORMATIONS — TECHNISCHE INFORMATION

d	s min	s max	e min	h min	h max	m min	pitch	kg
M3	5,32	5,50	6,01	3,70	4,00	2,40	0,50	0,50
M4	6,78	7,00	7,66	4,70	5,00	2,90	0,70	1,00
M5	7,78	8,00	8,79	4,70	5,00	3,20	0,80	1,40
M6	9,78	10,00	11,05	5,70	6,00	4,00	1,00	2,40
M7	10,73	11,00	12,12	7,14	7,50	4,70	1,00	3,00
M8	12,73	13,00	14,38	7,64	8,00	5,50	1,25	5,10
M10	15,73	17,00	18,90	9,64	10,00	6,50	1,50	10,60
M12	18,67	19,00	21,10	11,57	12,00	8,00	1,75	17,00
M14	21,67	22,00	24,49	13,30	14,00	9,50	2,00	26,00
M16	23,67	24,00	26,75	15,30	16,00	10,50	2,00	34,00
M18	26,16	27,00	29,56	17,66	18,50	13,00	2,50	45,00
M20	29,16	30,00	32,95	18,70	20,00	14,00	2,50	65,00
M22	31,00	32,00	35,03	20,70	22,00	15,00	2,50	75,00
M24	35,00	36,00	39,55	22,70	24,00	15,00	3,00	100,00
M27	40,00	41,00	45,20	25,70	27,00	17,00	3,00	162,00
M30	45,00	46,00	50,85	28,70	30,00	19,00	3,50	212,00
M33	49,00	50,00	55,37	31,40	33,00	22,00	3,50	317,00
M36	53,80	55,00	60,79	34,40	36,00	25,00	4,00	415,00
M39	58,80	60,00	66,44	37,40	39,00	27,00	4,00	499,00
M42	63,80	65,00	72,09	40,40	42,00	29,00	4,50	6928,00
M45	68,10	70,00	76,95	43,40	45,00	32,00	4,50	771,00
M48	73,10	75,00	82,60	46,40	48,00	36,00	5,00	998,00

pitch	s	e min	h	m	gr
1,00	13,00	14,38	8,00	6,50	5,00
1,25	17,00	18,90	10,00	8,00	10,40
1,25	19,00	21,10	12,00	10,00	16,90
1,50	22,00	24,49	14,00	11,00	25,50
1,50	24,00	26,75	16(15)	12,80	33,30
1,50	27,00	30,14	18,5(16)	14,40	44,70
1,50	30,00	33,53	20(17,5)	16,00	63,70
1,50	32,00	35,72	22(19)	17,60	73,50
2,00	36,00	39,98	24(21)	19,00	98,00
2,00	41,00	45,63	27(22,5)	21,60	159,00
2,00	46,00	51,28	30(24,5)	24,00	208,00
2,00	50,00	55,80	33(26)	24,00	311,00
3,00	55,00	61,31	36(30)	28,00	407,00
3,00	60,00	66,96	39(32)	31,00	489,00
3,00	65,00	72,61	42,00	33,00	615,00
3,00	70,00	78,26	45,00	36,00	756,00
3,00	75,00	83,91	48,00	38,00	978,00

Değerler milimetre olarak verilmiştir. Values are given in millimeters. Werte sind in millimetern angegeben.