INOX HAVŞA BAŞLI İMBUS CIVATA

HEXAGON SOCKET COUNTERSUNK HEAD CAP SCREWS | **SENKSCHRAUBEN MIT INNENSECHSKANT**

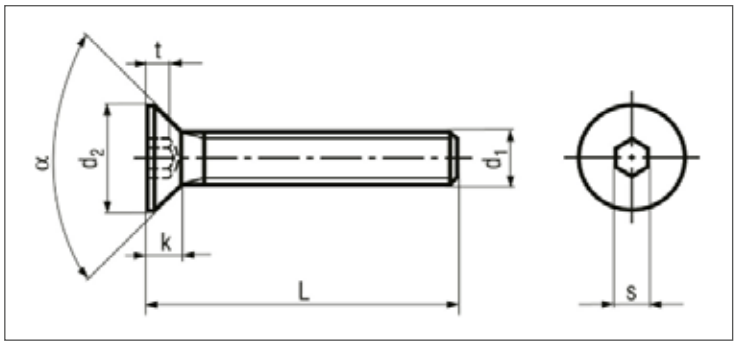

ISO	UNI	DIN
10642	5933	7991 A2/A4

Mekanik Özellikler - Toleranslar
Mechanical Properties - Tolerances
Mechanische Eigenschaften - Toleranzen

ISO 3506-1
ISO 4759-1

TEKNiK BiLGiLER | **TECHNICAL INFORMATIONS** | **TECHNISCHE INFORMATION**

d		M3	M4	M5	M6	M8	M10	M12	M14	M16	M18	M20
p		0,5	0,7	0,8	1	1,25	1,5	1,75	2	2	2,5	2,5
s	nominal	2	2,5	3	4	5	6	8	10	10	12	12
	min	2,02	2,52	3,02	4,02	5,02	6,02	8,02	10,02	10,02	12,03	12,03
	max	2,10	2,60	3,10	4,12	5,14	6,14	8,17	10,17	10,17	12,21	12,21
e	min	2,30	2,87	3,44	4,58	5,72	6,86	9,15	11,43	11,43	13,72	13,72
d_k	max	6	8	10	12	16	20	24	27	30	33	36
	min	5,70	7,64	9,64	11,57	15,57	19,48	23,48	26,48	29,48	32,38	35,38
k	max	1,7	2,3	2,8	3,3	4,4	5,5	6,5	7	7,5	8	8,5
t	max	1,2	1,8	2,3	2,5	3,5	4,4	4,6	4,8	5,3	5,5	5,9
	min	0,95	1,55	2,05	2,25	3,2	4,1	4,3	4,5	5	5,2	5,6
b	l≤ 125	12	14	16	18	22	26	30	34	38	42	46
	l >125 (125<l≤ 200)				24	28	32	36	40	44	48	52
	l > 200						45	49	53	57	61	65

l	min	max	M3	M4	M5	M6	M8	M10	M12	M14	M16	M18	M20
6	5,76	6,24	0,38	0,78	1,37								
8	7,71	8,29	0,48	0,93	1,62	2,38							
10	9,71	10,29	0,57	1,08	1,87	2,73	5,54						
12	11,65	12,35	0,66	1,24	2,13	3,09	6,17	10,22					
14	13,65	14,35	0,73	1,44	2,25	3,29	6,48	11,13					
16	15,65	16,35	0,84	1,55	2,62	3,81	7,44	12,25					
18	17,58	18,42	0,9	1,78	2,73	4,00	7,73	13,05					
20	19,58	20,42	1,01	1,86	3,13	4,51	8,70	14,27	21,45				
22	21,58	22,42	1,12	1,94	3,52	5,03							
25	24,58	25,42	1,37	2,26	3,75	5,40	10,32	16,80	25,10	32,99			
30	29,58	30,42	1,65	2,93	4,38	6,29	11,84	19,33	28,84	38,05	52,42		
35	34,50	35,50		3,44	5,50	7,19	13,46	21,86	32,49	43,10	59,10		92,50
40	39,50	40,50		3,95	6,27	8,94	14,98	24,39	36,13	47,97	65,88		103,22
45	44,50	45,50		4,45	6,43	9,11	16,70	26,62	38,35	52,93	71,55		111,32
50	49,50	50,50		4,96	7,83	11,13	20,14	30,46	43,52	57,99	79,34		124,48
55	54,40	55,60			8,40	12,26	22,77	32,38	45,64	62,95	85,01		132,57
60	59,40	60,60		5,97	9,18	13,37	25,10	36,13	54,65	67,91	92,80		144,72
65	64,40	65,60			9,96	14,47							
70	69,40	70,60			10,74	15,57	30,46	41,69	63,65	72,86	112,33		165,97
80	79,40	80,60			12,30	17,77	35,62	47,26	72,66	77,82	128,52		202,40
90	89,30	90,70				19,98	40,78	52,83	81,67	87,74	144,72		228,71
100	99,30	100,70				22,18	45,94	58,39	90,68	97,66	171,03		256,04
110	109,30	110,70					51,11	63,96	99,68				
120	119,30	120,70					56,27	69,52	108,69				

Değerler milimetre olarak verilmiştir. Values are given in millimeters. Werte sind in millimetern angegeben.