MATKAP UÇLU ALÇIPAN VİDASI

DRYWALL SCREW BUGLE HEAD SELF DRILLING SCREW

SELBSTBOHRENDE GIPSBRETTSCHRAUBE

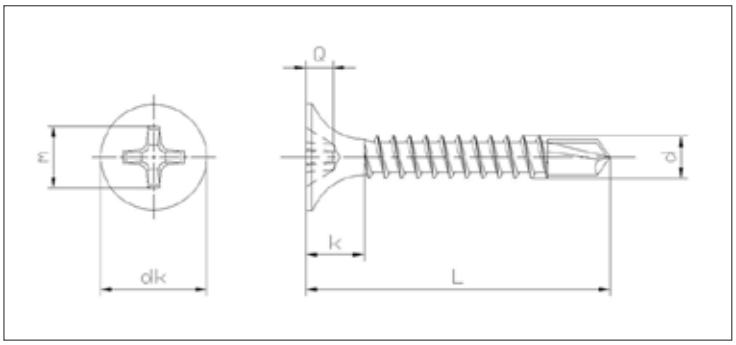

ISO	UNI	DIN
-	-	-
Mekanik Özellikler - Toleranslar *Mechanical Properties - Tolerances* *Mechanische Eigenschaften - Toleranzen*		-

TEKNiK BiLGiLER	TECHNICAL INFORMATIONS	TECHNISCHE INFORMATION

d		3,5
d	max	3,53
	min	3,35
dk	max	8,50
	min	8,14
k	max	7,00
	min	4,00
Nº	PH Drv No Phillips Recess No	2
m	~	4,70
Soket Derinliği Q Penetration Depth Q	max	2,60
	min	2,10

l			3,5
	min	max	weight/ ağırlık/ gr
25	24,00	26,00	1,48
35	34,00	36,00	1,90
45	44,00	46,00	2,44