ISPANYOLET VİDASI

ESPAGNOLETTE SCREW

DREHSTANGENVERSCHLUSS-SCHRAUBE

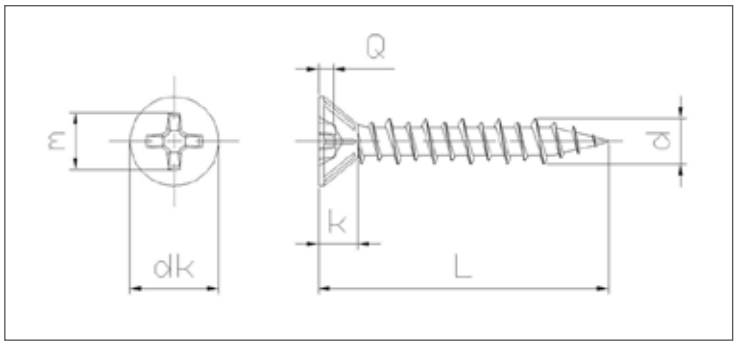

ISO	UNI	DIN
-	-	-
Mekanik Özellikler - Toleranslar *Mechanical Properties - Tolerances* *Mechanische Eigenschaften - Toleranzen*		-

TEKNiK BiLGiLER — TECHNICAL INFORMATIONS — TECHNISCHE INFORMATION

d		3,9	4,2	4,8
d	max	4,01	4,20	4,62
	min	3,76	3,90	4,80
dk	max	7,20	7,80	9,50
	min	6,80	7,40	9,14
k	max	3,00	3,80	
Nº	PH Drv No Phillips Recess No	2	2	2
m	~	4,60	4,70	5,20
Soket Derinliği Q Penetration Depth Q	max	2,53	2,62	3,20
	min	2,03	2,11	2,70

l	min	max	3,9	4,2	4,8
19	18,20	19,80	1,05		
22	21,20	22,80	1,32		
25	24,20	25,80	1,35		
38	36,70	38,30	1,86	2,47	4,25