INOX YARIM ALTIKÖŞE FLANŞLI KAFA AÇIK UÇLU PERÇİN SOMUNU

HALF HEX FLANGE HEAD OPEN END RIVET NUT | **FLAKO-EINNIETMUTTERN, TEILSECHSKANTSCHAFT OFFEN**

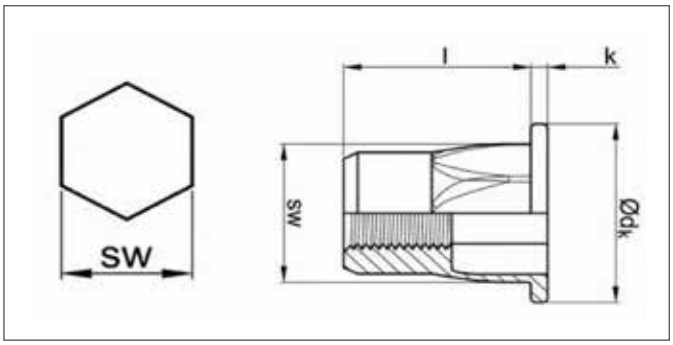

ISO	UNI	DIN
-	-	-
Mekanik Özellikler - Toleranslar *Mechanical Properties - Tolerances* *Mechanische Eigenschaften - Toleranzen*		-

TEKNiK BiLGiLER | **TECHNICAL INFORMATIONS** | **TECHNISCHE INFORMATION**

d	Sıkma Aralığı Grip Range	Delik Çapı Hole Size	d_k	k	l	gr
M3	0,5-1,5	4,9	7,5	0,8	9	0,74
M4	0,5-2,0	5,9	9	0,8	11	1,28
M5	0,5-2,5	6,9	10	1,0	13	1,90
M6	0,5-3,0	8,9	12,7	1,3	15	3,81
M8	1,0-3,5	10,9	16	1,5	18	6,40
M10	1,0-4,0	12,9	18	1,7	21	8,40
M12	1,0-4,0	15,9	23	2,0	28	11,40

Değerler milimetre olarak verilmiştir. Values are given in millimeters. Werte sind in millimetern angegeben.