INOX YARIM ALTIKÖŞE SIFIR KAFA AÇIK UÇLU PERÇİN SOMUNU

HALF HEX REDUCED HEAD OPEN END RIVET NUT | **EINNIETMUTTERN KL. SEKO, TEILSECHSKANTSCHAFT OFFEN**

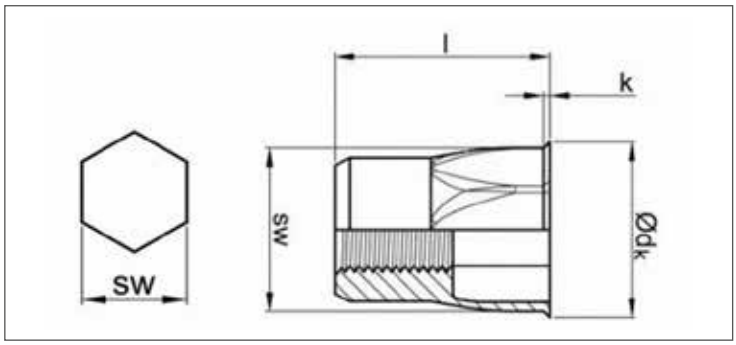

ISO	UNI	DIN
-	-	-
Mekanik Özellikler - Toleranslar *Mechanical Properties - Tolerances* *Mechanische Eigenschaften - Toleranzen*		-

TEKNiK BiLGiLER | **TECHNICAL INFORMATIONS** | **TECHNISCHE INFORMATION**

d	Sıkma Aralığı Grip Range	Delik Çapı Hole Size	d_k	k	l	gr
M3	0,5-1,5	4,9	6	0,5	9	0,64
M4	0,5-2,0	5,9	7	0,5	10	1,28
M5	0,5-2,5	6,9	8	0,5	12,5	1,63
M6	0,5-3,0	8,9	10	0,6	14	3,18
M8	1,0-3,5	10,9	12	0,65	17	5,20
M10	1,0-4,0	12,9	14,5	0,75	21	7,25
M12	1,0-4,0	15,9	17,5	0,8	24	11,25