ALÇIPAN DÜBELİ

HOLLOW WALL ANCHOR — HOHLRAUM-METALLDUBEL

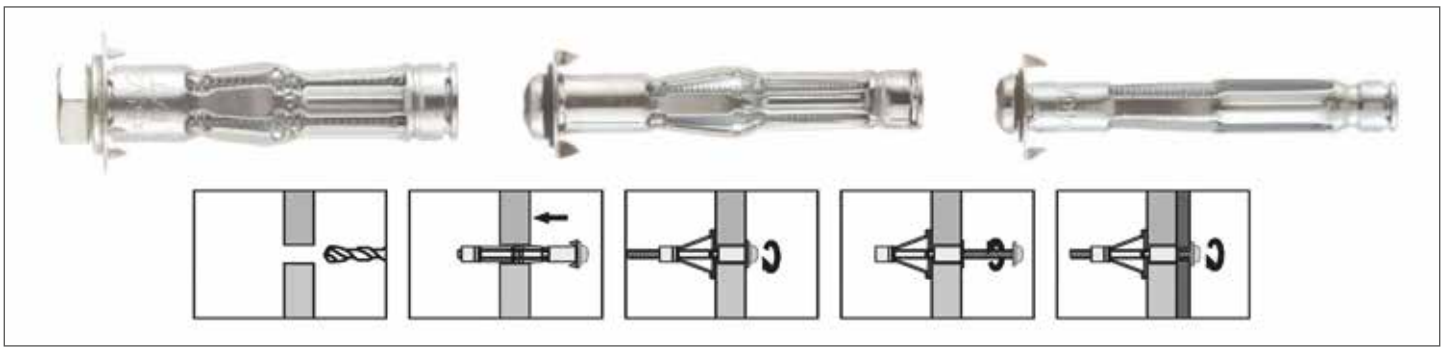

TEKNiK BiLGiLER — TECHNICAL INFORMATIONS — TECHNISCHE INFORMATION

DÜBEL KALINLIĞI ANCHOR THIC	GÖVDE BOYU BODY LENGHT	DÜBEL DELİK ÇAPI DRILL ANCHOR HOLE DIAMETER	ANAHTAR AĞZI ÖLÇÜSÜ ANCHOR PINS INSIZE FLAT	VİDA BOYU SCREW LENGTH	DÜBEL TİPİ ANCHOR TYPE
d1	l	d	t	l	l
M4	32,00	8,00	10,00	41,00	2
M4	38,00	8,00	10,00	47,00	2
M4	46,00	8,00	10,00	54,00	1
M4	59,00	8,00	13,00	67,00	2
M5	37,00	10,00	13,00	43,00	2
M5	52,00	10,00	13,00	60,00	2
M5	65,00	10,00	15,00	74,00	2
M6	37,00	12,00	15,00	45,00	2
M6	52,00	12,00	15,00	60,00	2
M6	65,00	12,00	15,00	74,00	2
M8	55,00	14,00	15,00	65,00	3

Değerler milimetre olarak verilmiştir. Values are given in millimeters. Werte sind in millimetern angegeben.