PUL BAŞLI MATKAPUÇLU VİDA

MODIFY TRUSS HEAD SELF DRILLING SCREW

SELBSTBOHRENDE SCHRAUBE MİT SCHEİBENKOPF

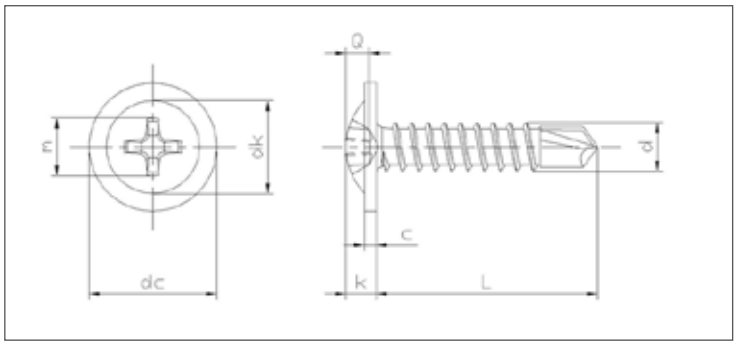

ISO	UNI	DIN
-	-	-
Mekanik Özellikler - Toleranslar *Mechanical Properties - Tolerances* *Mechanische Eigenschaften - Toleranzen*		-

TEKNiK BiLGiLER	TECHNICAL INFORMATIONS	TECHNISCHE INFORMATION

d		3,9	4,2
d	max	3,91	4,22
	min	3,73	4,04
dk	~	7,00	8,00
dc	max	10,00	11,00
	min	9,70	10,6
c	max	1,25	1,25
	min	1,00	1,00
k	max	2,50	2,90
	min	2,20	2,40
Nº	PH Drv No Phillips Recess No	2	2
m	~	4,40	4,60
Soket Derinliği Q Penetration Depth Q	max	2,03	2,40
	min	1,40	1,40

l			3,9	4,2
	min	max	weight/ağırlık gr/p	
13	12,10	13,90	1,50	-
16	15,10	16,90	1,64	1,91
19	18,00	20,00	1,90	2,38
25	24,00	26,00	2,28	-