S TİPİ DÜBEL

S TYPE ANCHOR

S TYP ANKER

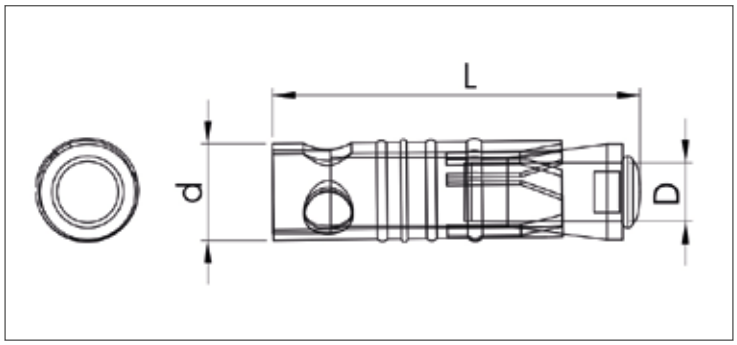

TEKNiK BiLGiLER

TECHNICAL INFORMATIONS

TECHNISCHE INFORMATION

ÖLÇÜ SIZE	GÖMLEK DÜBEL DELİK ÇAPI SLEEVE ANCHOR HOLE DAMETER	ANKRAJ DÜBEL BOYU ANCHORING LENGTH	DELİK BOYU HOLE LENGHT	SIKMA TORKU TIGHTENING TORQUE	EMNİYETLİ ÇEKME YÜKÜ SAFE TENSILE LOAD	AĞIRLIK WEIGHT
D	d	L		Nm	kN	Gr
M6	10,00	45,00	50,00	60,00	3,50	16,00
M8	12,00	50,00	60,00	60,00	3,50	16,00
M10	15,00	55,00	70,00	78,00	5,00	27,00
M12	18,00	80,00	85,00	115,00	7,50	44,50
M12	24,00	90,00	110,00	150,00	8,50	44,50

Değerler milimetre olarak verilmiştir. Values are given in millimeters. Werte sind in millimetern angegeben.