GÖMLEKLİ DÜBEL

SLEEVE IN ANCHOR F TYPE — HÜLSENANKER TYP F

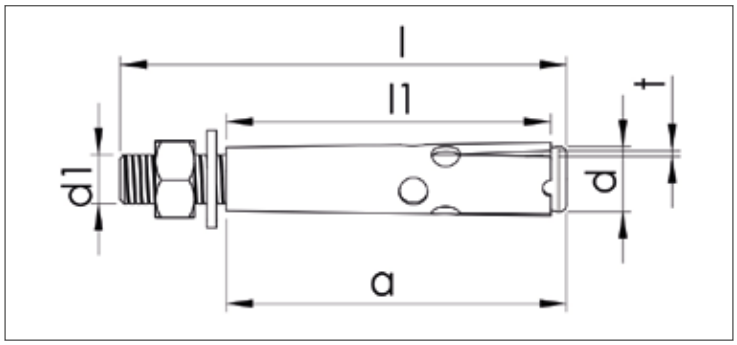

TEKNiK BiLGiLER — TECHNICAL INFORMATIONS — TECHNISCHE INFORMATION

ÖLÇÜ SIZE	DÜBEL UZUNLUĞU ANCHOR LENGHT	DÜBEL&DELİK ÇAPI ANCHOR HOLE DIAMETER	GÖMLEK BOYU SLEEVE LENGHT	ANKRAJ BOYU ANCHORAGE LENGHT	SAC KALINLIĞI SHEET IRON THICKNESS	EMNİYET ÇEKME YÜKÜ SAFE TENSILE LOAD	SIKMA TORK MAX TIGHTENING TORQUE	AĞIRLIK WEIGHT
d1	L	d	L1	a	t	Nm	kN	Gr
M6	45,00	8,00	35,00	35,00	1,00	1,50	24,00	15,00
M6	65,00	8,00	45,00	50,00	1,00	1,50	24,00	20,00
M8	55,00	10,00	35,00	40,00	1,00	2,00	28,00	30,00
M8	75,00	10,00	55,00	60,00	1,00	2,00	28,00	39,00
M8	100,00	10,00	65,00	75,00	1,00	2,00	28,00	47,00
M10	70,00	12,00	50,00	55,00	1,00	3,10	65,00	57,00
M10	85,00	12,00	65,00	70,00	1,00	3,10	65,00	66,00
M10	110,00	12,00	85,00	90,00	1,00	3,10	65,00	84,00
M12	75,00	16,00	55,00	60,00	1,20	5,00	115,00	100,00
M12	90,00	16,00	65,00	70,00	1,20	5,00	115,00	110,00
M12	110,00	16,00	75,00	95,00	1,20	5,00	115,00	133,00

Değerler milimetre olarak verilmiştir. Values are given in millimeters. Werte sind in millimetern angegeben.