INOX / INOX KAPALI TİP PERÇİN

STAINLESS STEEL / STAINLESS STEEL CLOSED END RIVET

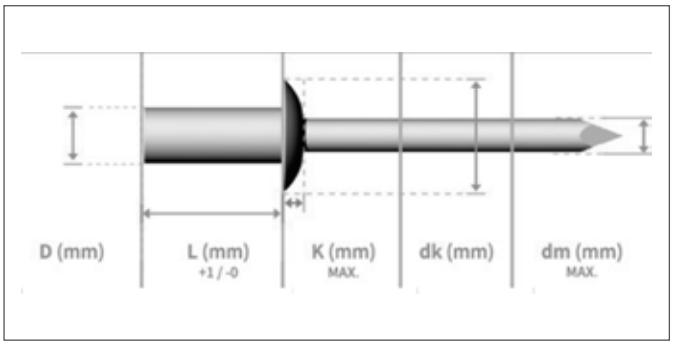

	HAMMADDE MATERIAL	YÜZEY FINISH
	Inox Stainless Steel	Parlatılmış Polished
	Inox Stainless Steel	Parlatılmış Polished

TEKNiK BiLGiLER | TECHNICAL INFORMATIONS | TECHNISCHE INFORMATION

d	l	k max	dk	dm max	Delik Çapı Hole Size	Sıkma Aralığı Grip Range	Kesme Dayanımı Shear (N) min	Çekme Dayanımı Tensile (N) min
3,20 (+0,08 - 0,15)	6,50	1,30	5,80 - 6,70	2,00	3,40 - 3,50	0,50 - 2,00	2.000	2.200
	8,00	1,30	5,80 - 6,70	2,00	3,40 - 3,50	2,00 - 3,50	2.000	2.200
	9,50	1,30	5,80 - 6,70	2,00	3,40 - 3,50	3,50 - 5,00	2.000	2.200
	11,00	1,30	5,80 - 6,70	2,00	3,40 - 3,50	5,00 - 6,50	2.000	2.200
	12,50	1,30	5,80 - 6,70	2,00	3,40 - 3,50	6,50 - 8,00	2.000	2.200
4,00 (+0,08 - 0,15)	8,00	1,70	6,90 - 8,40	2,50	4,10 - 4,20	0,50 - 3,50	3.000	3.500
	9,50	1,70	6,90 - 8,40	2,50	4,10 - 4,20	3,50 - 5,00	3.000	3.500
	11,00	1,70	6,90 - 8,40	2,50	4,10 - 4,20	5,00 - 6,50	3.000	3.500
	12,50	1,70	6,90 - 8,40	2,50	4,10 - 4,20	6,50 - 8,00	3.000	3.500
	15,00	1,70	6,90 - 8,40	2,50	4,10 - 4,20	8,00 - 12,50	3.000	3.500
4,80 (+0,08 -0,15)	8,00	2,00	8,30 - 10,10	3,00	4,90 - 5,00	1,00 - 3,00	4.000	4.400
	9,50	2,00	8,30 - 10,10	3,00	4,90 - 5,00	3,00 - 5,00	4.000	4.400
	11,00	2,00	8,30 - 10,10	3,00	4,90 - 5,00	5,00 - 6,50	4.000	4.400
	13,00	2,00	8,30 - 10,10	3,00	4,90 - 5,00	6,50 - 8,00	4.000	4.400
	14,50	2,00	8,30 - 10,10	3,00	4,90 - 5,00	8,00 - 9,50	4.000	4.400
	16,00	2,00	8,30 - 10,10	3,00	4,90 - 5,00	9,50 - 11,00	4.000	4.400
	18,00	2,00	8,30 - 10,10	3,00	4,90 - 5,00	11,00 - 13,00	4.000	4.400
	21,00	2,00	8,30 - 10,10	3,00	4,90 - 5,00	13,00 - 16,00	4.000	4.400
	25,00	2,00	8,30 - 10,10	3,00	4,90 - 5,00	16,00 - 20,00	4.000	4.400