ALTIKÖŞE FLANŞLI KAFA AÇIK UÇLU PERÇİN SOMUNU

WIDE HEAD HEXAGON NUT RIVET | **BREITER KOPF-SECHSKANTMUTTER-NIET**

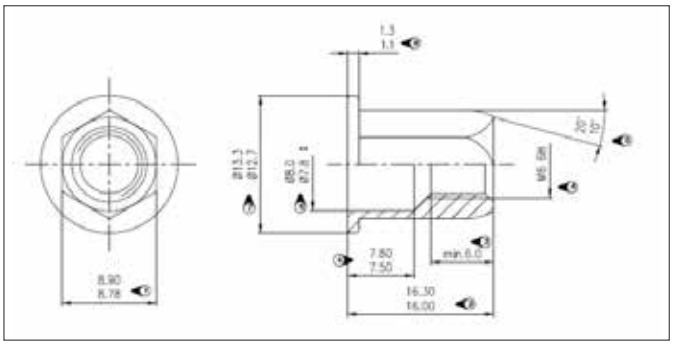

ISO	UNI	DIN
-	-	-
Mekanik Özellikler - Toleranslar *Mechanical Properties - Tolerances* *Mechanische Eigenschaften - Toleranzen*		-

TEKNiK BiLGiLER | **TECHNICAL INFORMATIONS** | **TECHNISCHE INFORMATION**

d	Sıkma Aralığı Clamping Range	Delik Çapı Hole Diameter	A	HD min (1)	HD max (1)	H min (7)	H max (7)	K min (8)	K max (8)	L min (2)	L max (2)
M4x0,7	0,30-2,00	6,00	6,50		5,90		9,00	0,80			10,00
M5x0,8	0,30-2,50	7,00	8,00	6,78	6,90	9,70	10,30	1,00	1,20	14,60	14,30
M6x1,0	0,30-3,00	9,00	8,50	8,78	8,90	12,70	13,30	1,10	1,30	16,00	16,30
M8x1,25	0,50-3,50	11,00	10,50	10,78	10,90	15,40	16,00	1,50	1,30	18,30	18,00
M10x1,5	0,50-4,50	13,00	12,50	12,78	12,90	18,70	19,30	2,00	2,20	22,80	23,10
M12x1,75	1,00-4,00	16,00	14,50		15,90		20,00	2,00			22,00

Değerler milimetre olarak verilmiştir. Values are given in millimeters. Werte sind in millimetern angegeben.